V.MARIOTTI®
SINCE 1920
COMPACT FORKLIFT SOLUTIONS

MYCROS 8C 10C

TECHNISCHE DATEN

MYCROS 8C-10C RWD / FWD / AWD

- Antrieb: Hinterrad, Vorderrad oder Allrad
- Spannung 36V
- Beide Motoren Wechselstrommotoren
- elektronischer Hubsteuerung ausgestattet
- Bandagen cushion
- Servolenkung
- Integrierter Seitenschieber
- Hubgerüste ab 2900mm bis 5700mm
- Steuerung des Fahrgeschwindigkeit im Kurve (CSC)
- AST 2684 mm

HUBMAST DATEN MYCROS 8C-10C

MASSE ÜBER ALLES		STANDARD INKL. QUERSCHIEBUNG				DUPLEX INKL. QUERSCHIEBUNG				TRIPLEX INKL. QUERSCHIEBUNG		
Hub	h_{23}	2900	3200	3800	4200	2900	3200	3800	4200	4350	4800	5700
Höhe Hubgerüst eingefahren	h_1	1940	2092	2392	2592	1940	2092	2392	2592	1940	2092	2392
Höhe Hubgerüst ausgefahren	h_4	3400	3704	4304	4704	3400	3704	4304	4704	4843	5299	6200
Normalfreihub	h_2	-	-	-	-	1478	1630	1930	2130	1478	1630	1930
Breite RWD	b_1	835			899	835			899	930		
Breite FWD-AWD	b_1	870				870				960		

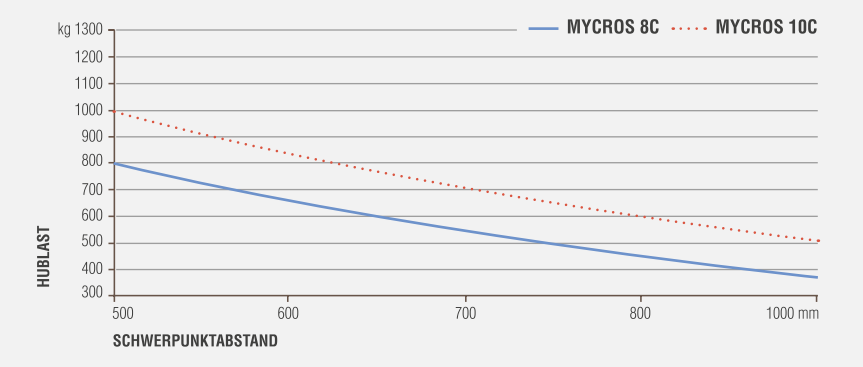

Abbildungen und Herstellerangaben unverbindlich.
Konstruktionsänderungen vorbehalten.

a / 2 = 100 mm

★ *Auf Wunsch, Aufbau des Blinkfeuers innerhalb des Fahrerschutzdaches* ***h6***

Dieses Typenblatt nach VDI-Richtlinie 2198 nennt nur die technischen Werte des Standard-Gerätes. Abweichende Bereifungen, andere Hubgerüste, Zusatzeinrichtungen usw. können andere Werte ergeben.

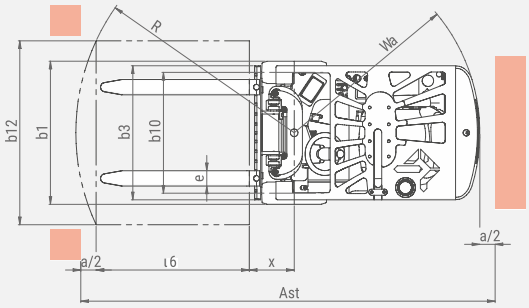

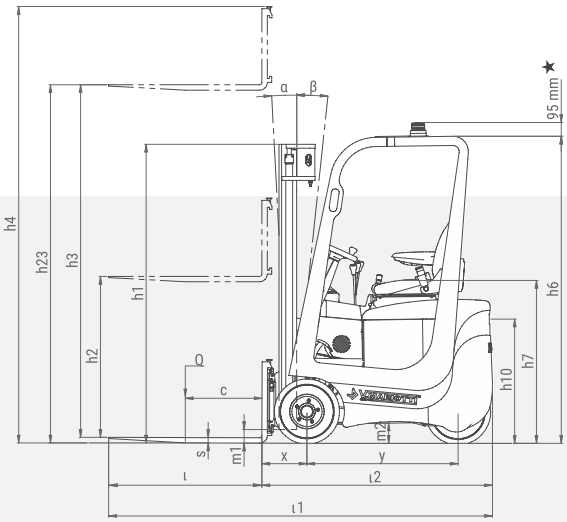

	1.1	Hersteller			V.MARIOTTI S.r.l.			V.MARIOTTI S.r.l.		
KENNZEICHEN	1.2	Typzeichen			MYCROS 8C RWD	MYCROS 8C FWD	MYCROS 8C AWD	MYCROS 10C RWD	MYCROS 10C FWD	MYCROS 10C AWD
	1.3	Antrieb			elektro	elektro	elektro	elektro	elektro	elektro
	1.4	Bedienung			sitzt	sitzt	sitzt	sitzt	sitzt	sitzt
	1.5	Tragfähigkeit/Last	Q	kg	800	800	800	1000	1000	1000
	1.6	Lastschwerpunktabstand	c	mm	500	500	500	500	500	500
	1.8	Lastabstand	x	mm	250 ●	250 ●	250 ●	250 ●	250 ●	250 ●
	1.9	Radstand (einstellbar)	y	mm	876 / 966	876 / 966	876 / 966	876 / 966	876 / 966	876 / 966
GEWICHTE	2.1	Eigengewicht inkl. Batterie (s. Zeile 6.5)		kg	1830 ■	1960 ■	1980 ■	2050 ■	2250 ■	2270 ■
	2.2	Achslast mit Last vorn/hinten		kg	2250 / 380	2370 / 390	2370 / 410	2640 / 410	2850 / 400	2830 / 440
	2.3	Achslast ohne Last vorn/hinten		kg	900 / 930	970 / 990	970 / 1010	950 / 1100	990 / 1260	990 / 1280
RÄDER	3.1	Bereifung V=Bandagen Cushion - SE=Superel.			V	V	V	V	V	V
	3.2	Reifengröße, vorn		mm	343x114x203 ◘	343x114x203 ◘	343x114x203 ◘	343x114x203 ◘	343x114x203 ◘	343x114x203 ◘
	3.3	Reifengröße, hinten		mm	343x140x203	343x140x203	343x140x203	343x140x203	343x140x203	343x140x203
	3.5	Räder, Anzahl vorn/hinten (♦ = angetrieben)			2 / 1 ♦	2 ♦ / 1	2 ♦ / 1 ♦	2 / 1 ♦	2 ♦ / 1	2 ♦ / 1 ♦
	3.6	Spurweite, vorn	b_{10}	mm	721	756	756	721	756	756
GRUNDABMESSUNGEN	4.1	Neigung Hubgerüst/Gabelträger vor/zurück	α/β	<°	2° 30' / 6°	2° 30' / 6°	2° 30' / 6°	2° 30' / 6°	2° 30' / 6°	2° 30' / 6°
	4.2	Höhe Hubgerüst (eingefahren)	h_1	mm	2092	2092	2092	2092	2092	2092
	4.3	Freihub	h_2	mm	\	\	\	\	\	\
	4.4	Gabeln-Hub	h_3	mm	3170	3170	3170	3170	3170	3170
		Hubhöhe	h_{23}	mm	3200	3200	3200	3200	3200	3200
	4.5	Höhe Hubgerüst ausgefahren	h_4	mm	3704	3704	3704	3704	3704	3704
	4.7	Höhe Schutzdach (Kabine)	h_6	mm	1950	1950	1950	1950	1950	1950
	4.8	Sitzhöhe	h_7	mm	950	950	950	950	950	950
	4.12	Kupplungshöhe	h_{10}		725	725	725	725	725	725
	4.19	Gesamtlänge	l_1		2348	2348	2348	2348	2348	2348
	4.20	Länge einschl. Gabelrücken	l_2	mm	1348 ●	1348 ●	1348 ●	1348 ●	1348 ●	1348 ●
	4.21	Gesamtbreite	b_1	mm	835	870	870	835	870	870
	4.22	Gabelzinkenmaße	s/e/l	mm	30x80x1000	30x80x1000	30x80x1000	30x80x1000	30x80x1000	30x80x1000
	4.23	Gabelträger ISO 2328, Klasse/Typ A, B			ISO II/A	ISO II/A	ISO II/A	ISO II/A	ISO II/A	ISO II/A
	4.24	Gabelträgerbreite	b_3	mm	830	830	830	830	830	830
	4.31	Bodenfreiheit mit Last unter Hubgerüst	m_1	mm	65	65	65	65	65	65
	4.32	Bodenfreiheit Mitte Radstand	m_2	mm	95	95	95	95	95	95
	4.33	Arbeitsgangbreite bei Palette 1000 × 1200 quer	A_{st}	mm	2684	2684	2684	2684	2684	2684
	4.34	Arbeitsgangbreite bei Palette 800 × 1200 längs	A_{st}	mm	2802	2802	2802	2802	2802	2802
	4.35	Wenderadius	W_a	mm	1098 ▲	1098 ▲	1098 ▲	1098 ▲	1098 ▲	1098 ▲
LEISTUNGSDATEN	5.1	Fahrgeschwindigkeit mit/ohne Last		km/h	7,5 / 7,8	7,8 / 8	7,8 / 8	7,5 / 7,8	7,8 / 8	7,8 / 8
	5.2	Hubgeschwindigkeit mit/ohne Last		m/s	0,30 / 0,38	0,30 / 0,38	0,30 / 0,38	0,29 / 0,38	0,29 / 0,38	0,29 / 0,38
	5.3	Senkgeschwindigkeit mit/ohne Last		m/s	0,34 / 0,26	0,34 / 0,26	0,34 / 0,26	0,35 / 0,26	0,35 / 0,26	0,35 / 0,26
	5.6	Max. Zugkraft mit/ohne Last		N	1800 / 1950	3000 / 3500	3000 / 3500	1700 / 1850	3000 / 3500	3000 / 3500
	5.7	Steigfähigkeit mit/ohne Last		%	13 / 18	18 / 20	18 / 20	10 / 18	16 / 18	16 / 18
	5.8	Max. Steigfähigkeit mit/ohne Last		%	20 / 25	22 / 25	22 / 25	18 / 24	20 / 24	20 / 24
	5.10	Betriebsbremse			hydraulisch	hydraulisch	hydraulisch	hydraulisch	hydraulisch	hydraulisch
ELEKTRISCHES SYSTEM	6.1	Fahrmotor, Leistung S2 60 min.		kW	3,5	3,5 x 2	3,5 x 3	3,5	3,5 x 2	3,5 x 3
	6.2	Hubmotor, Leistung bei S3 20%		kW	6,5	6,5	6,5	6,5	6,5	6,5
	6.4	Batteriespannung/Nennkapazität K5		V/Ah	36/270 - 36/375	36/315 - 36/375	36/315 - 36/375	36/375	36/375	36/375
	6.5	Batteriegewicht		kg	360 ■ - 460	410 ■ - 460	410 ■ - 460	460 ■	460 ■	460 ■
SONST.	8.1	Art der Fahrsteuerung			AC MOSFET	AC MOSFET	AC MOSFET	AC MOSFET	AC MOSFET	AC MOSFET
	8.2	Arbeitsdruck für Anbaugeräte		bar	125	125	125	155	155	155
	8.4	Schalldruckpegel, Fahrerohr		db(A)	-	-	-	-	-	-

▲ mit Hubmast in senkrechter Stellung
● inklusiv Querschiebung
◘ mit Hubmast triplex 343x140x203

Dieses Typenblatt nach VDI-Richtlinie 2198 nennt nur die technischen Werte des Standard-Gerätes. Abweichende Bereifungen, andere Hubgerüste, Zusatzeinrichtungen usw. können andere Werte ergeben.

V.Mariotti S.r.l.
Via PIETRO MICCA, 14 - 10095 GRUGLIASCO - TORINO - ITALY
Tel. (+ 39) 011 781683 - 011 786102 - Fax (+ 39) 011 787261
sales@mariotti.it - **www.mariotti.it**

H+S Gabelstapler GmbH
Heegwaldstraße 9 - 63674 Altenstadt
Tel. (06047) 6603 - Fax 6607
Mail info@hs-gabelstapler.de
www.hs-gabelstapler.de